PROGRAMMA DI MANUTENZIONE PREVENTIVA

Maxi Move

001.25065.IT Rev 9 • 07/2023

arjo
EMPOWERING MOVEMENT

Politica di progettazione e copyright
® e ™ sono marchi di proprietà del gruppo di società Arjo.
© Arjo 2023.
La politica dell'azienda è volta al miglioramento costante, per tale ragione questa si riserva il diritto di modificare i prodotti senza preavviso.
È vietato riprodurre integralmente o parzialmente il contenuto della presente pubblicazione senza espresso consenso di Arjo.

Programma di manutenzione preventiva

Il presente programma di manutenzione preventiva deve essere affidato al personale addetto all'assistenza/ manutenzione dell'apparecchiatura.
Il presente programma di manutenzione preventiva illustra le procedure basilari atte a garantire la sicurezza del prodotto. Arjo offre programmi completi di assistenza tecnica per massimizzare la sicurezza, la durata, l'affidabilità e il valore del prodotto a lungo termine. Per maggiori informazioni o per richiedere preventivi su questi servizi, rivolgersi al rappresentante Arjo di zona.
Apparecchio soggetto a usura. Attenersi alle seguenti istruzioni e alle cadenze manutentive indicate per garantire la conformità dell'apparecchio alle specifiche di fabbricazione originali.
Far riferimento alle "Istruzioni Operative" 001.25060.XX (XX = due lettere del codice di lingua), così come all'"Elenco delle parti di ricambio" 001.25070.IT, disponibili presso il concessionario Arjo di zona.
Eventuali modifiche non autorizzate delle apparecchiature Arjo potrebbero comprometterne la sicurezza. Arjo non potrà essere ritenuta responsabile per eventuali incidenti e mancate prestazioni dovuti a modifiche non autorizzate dei propri prodotti.
Arjo raccomanda vivamente di usare su apparecchiature e altri prodotti Arjo solo componenti originali espressamente progettati per lo scopo e forniti da Arjo. La mancata osservanza di tale raccomandazione può provocare infortuni causati dall'impiego di componenti non idonei allo scopo.

Definizioni in uso in questo manuale

AVVERTENZA:

Significato: l'inosservanza di queste istruzioni può causare infortuni all'utilizzatore o a terzi.

ATTENZIONE:

Significato: la mancata osservanza di tali istruzioni può causare danni ai prodotti.

NOTA:

Significato: si tratta di informazioni importanti sull'utilizzo corretto dell'apparecchiatura.

Programma di manutenzione preventiva

Intervento	Barre di sollevamento Sistema di Posizionamento Dinamico (DPS)								Barra di sollevamento a due punti							
	manuale				Elettrico				2–4 punti				Barella			
	Prima di ogni uso	Ogni settimana	Ogni 12 mesi	Ogni 2 anni	Prima di ogni uso	Ogni settimana	Ogni 12 mesi	Ogni 2 anni	Prima di ogni uso	Ogni settimana	Ogni 12 mesi	Ogni 2 anni	Prima di ogni uso	Ogni settimana	Ogni 12 mesi	Ogni 2 anni
Ispezionare visivamente lo stato dei punti di attacco del corsetto per individuare eventuali segni di danneggiamento. Sostituire in caso di logoramento e/o danneggiamento.		**X**				**X**				**X**				**X**		
Verificare che tutte le targhette di istruzioni siano ben fissate e ben leggibili. Sostituire se necessario. Vedere le "Istruzioni Operative" per le posizioni in cui attaccare le etichette.		**X**				**X**				**X**				**X**		
Ispezionare lo stato dei dischi di attrito e delle bussole nei punti di indicazione. I componenti devono essere sostituiti in caso di logoramento e/o danneggiamento. **Vedere Fig. 5.**			**S**				**S**									
Dopo aver verificato/sostituito i dischi di attrito e le bussole, reimpostare il gruppo frizione e verificare che la maniglia sia in grado di sostenere un carico di peso pari a 5,4 kg (12 lb).			**S**				**S**									
Controllare visivamente tutti i componenti esterni per accertarsi che non si sia verificato nessun danno durante l'uso. Sostituire quando necessario.			**S**				**S**									
Accertarsi che l'unità effettui correttamente l'intera gamma di movimenti.							**S**									

LEGENDA: **X** = Intervento richiesto da parte del cliente **S** = Intervento che deve effettuare un tecnico del servizio assistenza qualificato

001.25065.IT rev. 9

Programma di manutenzione preventiva

Intervento	Barre di sollevamento Sistema di Posizionamento Dinamico (DPS)								Barra di sollevamento a due punti							
	manuale				Elettrico				2–4 punti				Barella			
	Prima di ogni uso	Ogni settimana	Ogni 12 mesi	Ogni 2 anni	Prima di ogni uso	Ogni settimana	Ogni 12 mesi	Ogni 2 anni	Prima di ogni uso	Ogni settimana	Ogni 12 mesi	Ogni 2 anni	Prima di ogni uso	Ogni settimana	Ogni 12 mesi	Ogni 2 anni
Esaminare tutte le parti esposte, in particolare quelle a diretto contatto con il corpo del paziente. Verificare che non vi siano fenditure o bordi taglienti che possano provocare lesioni al paziente o all'operatore o risultare antigienici. Sostituire quando necessario.		**X**	**S**			**X**	**S**			**X**	**S**			**X**	**S**	
Controllare le condizioni della molla a balestra e del gancio di fissaggio in corrispondenza del punto di attacco. Sostituirli se danneggiati.		**X**		**S**		**X**		**S**		**X**		**S**		**X**		**S**
Controllare visivamente che la barra di sollevamento sia correttamente installata sul braccio di sollevamento, ossia che il gancio di plastica sia inserito nella scanalatura della sezione a "T" del braccio.	**X**				**X**				**X**				**X**			
Ispezionare visivamente la molla a balestra nel gancio di fissaggio per accertarsi che sia installata correttamente. **Vedere Fig. 6.**		**X**				**X**				**X**				**X**		

LEGENDA: **X** = Intervento richiesto da parte del cliente **S** = Intervento che deve effettuare un tecnico del servizio assistenza qualificato

001.25065.IT rev. 9

Programma di manutenzione preventiva

Intervento	Maxi Move				Accessori							
					Corsetti				Caricabatteria			
	Prima di ogni uso	Ogni settimana	Ogni 12 mesi	Ogni 2 anni	Prima di ogni uso	Ogni settimana	Ogni 12 mesi	Ogni 2 anni	Prima di ogni uso	Ogni settimana	Ogni 12 mesi	Ogni 2 anni
Esaminare corsetti, cinghie e fermagli. Provvedere alla sostituzione se risultano sfilacciati e/o danneggiati.					**X**		**S**					
Esaminare visivamente il caricabatteria per individuare eventuali collegamenti laschi, fili elettrici recisi, danni all'involucro ecc. Non utilizzare se danneggiato.									**X**		**S**	
Verificare che la batteria abbia un buon livello di carica. Per la procedura di caricamento della batteria consultare le "Istruzioni Operative".	**X**		**S**									
Ricaricare la/e batteria/e una volta alla settimana per almeno 15 ore. Per la procedura di caricamento della batteria consultare le "Istruzioni Operative".		**X**	**S**							**X**		
Azionare il sollevapazienti sia dal pannello di controllo sia dal comando a distanza facendogli compiere l'intera gamma di funzionalità e movimenti per verificarne il corretto funzionamento.		**X**										
Con il braccio completamente abbassato, esaminare visivamente le cinghie di sollevamento esposte su ambo i lati dell'attuatore per individuare eventuali tagli o segni di logoramento. In caso di danni, interrompere immediatamente l'utilizzo del sollevapazienti e sostituire le cinghie danneggiate.		**X**										
Aprire e chiudere lo chassis verificando che effettui l'intera gamma di movimenti e che questi siano scorrevoli.		**X**										
verificare visivamente le condizioni del comando a distanza e del relativo cavo. Se il complessivo è danneggiato, rimuoverlo immediatamente e sostituirlo con un nuovo set cavo e comando a distanza.		**X**										
Verificare che tutti gli accessori esterni siano ben saldi e che tutte le viti ed i dadi siano correttamente serrati.		**X**										
Verificare che tutte le ruote si muovano liberamente e che i due freni posteriori si azionino correttamente. Sostituire se necessario.		**X**										

LEGENDA: **X** = Intervento richiesto da parte del cliente **S** = Intervento che deve effettuare un tecnico del servizio assistenza qualificato

001.25065.IT rev. 9

Programma di manutenzione preventiva

Intervento	Maxi Move				Accessori							
					Corsetti				Caricabatteria			
	Prima di ogni uso	Ogni settimana	Ogni 12 mesi	Ogni 2 anni	Prima di ogni uso	Ogni settimana	Ogni 12 mesi	Ogni 2 anni	Prima di ogni uso	Ogni settimana	Ogni 12 mesi	Ogni 2 anni
Verificare che i perni di montaggio di tutte le ruote siano serrati allo chassis e che le gambe dello chassis e la gomma delle ruote non siano danneggiate. Sostituire se necessario.		**X**										
Verificare che tutte le targhette di istruzioni siano ben fissate e ben leggibili. Sostituire se necessario. Vedere le "Istruzioni Operative" per le posizioni in cui attaccare le etichette.		**X**										
Esaminare tutte le parti esposte, in particolare quelle a diretto contatto con il corpo del paziente. Verificare che non vi siano fenditure o bordi taglienti che possano provocare lesioni al paziente o all'operatore o risultare antigienici. Sostituire quando necessario.		**X**										
Verificare la funzione dell'arresto automatico. **Ved. Nota 1.**			**S**									
Verificare la funzione di arresto immediato. **Ved. Nota 2**.			**S**									
Eseguire un controllo meccanico del "Sistema di abbassamento manuale della barra di sollevamento". **Ved. Nota 3**.			**S**									
Qualora sia installata la bilancia pesapersone, verificarne la precisione e ricalibrare se necessario. **Ved. Nota 4**.			**S**									
Esaminare le due cinghie di sollevamento, controllandone l'intera lunghezza. Sostituire le cinghie in caso di usura o danneggiamento.			**S**									
Eseguire un controllo della coppia di serraggio. Identificare il tipo di gambe (vedere Fig. 8) ed effettuare un controllo della coppia di serraggio a seconda del modello e del materiale delle gambe. **Ved. Nota 5**.			**S**									

LEGENDA: **X** = Intervento richiesto da parte del cliente **S** = Intervento che deve effettuare un tecnico del servizio assistenza qualificato

001.25065.IT rev. 9

Programma di manutenzione preventiva

Intervento	Maxi Move				Accessori							
					Corsetti				Caricabatteria			
	Prima di ogni uso	Ogni settimana	Ogni 12 mesi	Ogni 2 anni	Prima di ogni uso	Ogni settimana	Ogni 12 mesi	Ogni 2 anni	Prima di ogni uso	Ogni settimana	Ogni 12 mesi	Ogni 2 anni
Controllare che la forza necessaria a ruotare il perno del braccio sia pari a 2,5 kg (4 lbf). Regolare la vite se necessario. **Vedere Fig. 9** per individuare il punto.			**S**									
Controllare la distanza fra la flangia della sezione a "T" ed il braccio. Se supera i 2 mm, sostituire le bussole del braccio (distanza minima: 1 mm). **Vedere Fig. 9** per individuare tale distanza.			**S**									
Verificare la larghezza delle gambe **(vedere Fig. 10).** Per prima cosa rimuovere le cover delle gambe. Con le gambe chiuse, misurare da centro a centro le estremità vicine alle ruote anteriori. Regolare solamente se la dimensione "A" è inferiore a 650 mm (25,5 in) per il modello con gambe di altezza standard (KMCS**) e il modello di altezza minima (KMCL**), o inferiore a 695 mm (27,36 in) per il modello con gambe di altezza ultra ridotta (KMCE**).			**S**									
Si consiglia di sostituire le due cinghie di sollevamento ogni 2 anni se sono usate. Se le cinghie sono danneggiate o usurate prima dello scadere dei due anni, sostituirle immediatamente. Lubrificare i due rulli delle cinghie superiori.				**S**								
Controllare e lubrificare i corsoi superiori ed inferiori dell'attuatore. Sostituirli se danneggiati o usurati. Se necessario, regolare per eliminare il gioco eccessivo nella colonna.				**S**								
Verificare e sostituire quando necessario i 4 rulli del braccio e i 2 blocchi guida se presentano segni di logoramento o danneggiamento.				**S**								
Controllare la sezione "T" combi ed i contatti degli attacchi se montati. Pulire e sostituire quando necessario. Controllare che le bussole della barra a T non presentino segni di usura eccessiva.				**S**								
Controllare il Contatore Utilizzi e reimpostarlo se necessario. **Ved. Nota 6**.			**S**									

LEGENDA: **X** = Intervento richiesto da parte del cliente **S** = Intervento che deve effettuare un tecnico del servizio assistenza qualificato

Note

Nota 1
Con il braccio di sollevamento in alto, usare il comando a distanza per abbassarlo. Contemporaneamente, tenere il braccio in alto con l'altra mano per circa cinque secondi. Il motore si arresta finché il braccio resta bloccato in alto. Rilasciare il pulsante della discesa sul comando a distanza. Il braccio deve restare nella posizione di partenza. Ripetere la verifica, questa volta usando i pulsanti di discesa situati sul pannello di controllo.

Nota 2
Usare il comando a distanza per sollevare od abbassare il braccio. Nel frattempo, premere il pulsante d'arresto. Il movimento elettrico deve arrestarsi immediatamente. Ripristinare il normale funzionamento premendo il pulsante verde di accensione. Ripetere il test aprendo e chiudendo le gambe dello chassis.

Nota 3
1. Sollevare la leva di emergenza di colore rosso (vedere Fig. 7).
2. Togliere la spina di bloccaggio.
3. Girare in senso orario. Verificare che il movimento del braccio di sollevamento sia scorrevole.
4. Rimontare la spina di bloccaggio. Chiudere la leva.

Nota 4
Nei Paesi della Comunità Europea (dove approvato), se è stata montata una bilancia di Classe III, questa deve essere ricontrollata da un ente omologato e registrata sull'apposito libretto.

Nota 5
(a) Attacco dello chassis al montante (x 1): 48–52 N•m (36–39 lbf•ft) Vedere Fig. 8, componente D x 1.

(b) Bulloni fissaggio perno a gambe chassis (x 2): 20–25 N•m (15–18 lbf•ft). Vedere Fig. 8, componente B x 2.

(c) Ruote sulle gambe dello chassis (Alluminio – x 2): 15–20 N•m (11–15 lbf•ft). Vedere Fig. 8, componente A x 2.

(d) Ruote sulle gambe dello chassis (Acciaio – x 2): 35–40 N•m (26–30 lbf•ft) Vedere Fig. 8, componente C x 2.

(e) Ruote sulle gambe dello chassis (Altezza ultra ridotta – x 2): 6–8 N•m (4,5–6 lbf•ft) Vedere Fig. 8, componente E x 2.

NOTA: Per un elenco completo delle confezioni o delle singole parti di ricambio raccomandate, consultare "L'Elenco delle parti di ricambio Maxi Move" 001.25070.IT. Il manuale è disponibile rivolgendosi al distributore Arjo di zona.

Nota 6
AVVERTENZA: Non reimpostare mai il contatore utilizzi senza essersi prima accertati che sia stata effettuata la necessaria manutenzione del sollevapazienti così come indicato in questo manuale. In caso contrario sarebbe impossibile individuare potenziali problemi.

Per accedere alla videata contatore utilizzi:

1. Spegnere Maxi Move premendo il tasto di arresto rosso (vedere Fig. 1).

Fig. 1

2. Con il comando a distanza, premere verso il basso simultaneamente entrambi i tasti appena sotto il display, così come il tasto posizione seduta del Sistema di Posizionamento Dinamico (DPS) (vedere Fig. 2). Mentre si tengono i tasti premuti, accendere l'unità con il tasto di accensione e tenere i tasti premuti per altri tre secondi oppure finché non si sentono tre bip.

Fig. 2

3. Sulla schermata contatore utilizzi saranno visualizzate due colonne di cifre (vedere Fig. 3). Le cifre visualizzate rappresentano il tempo (in decimi di ora) in cui il motorino dell'attuatore è stato in funzione.

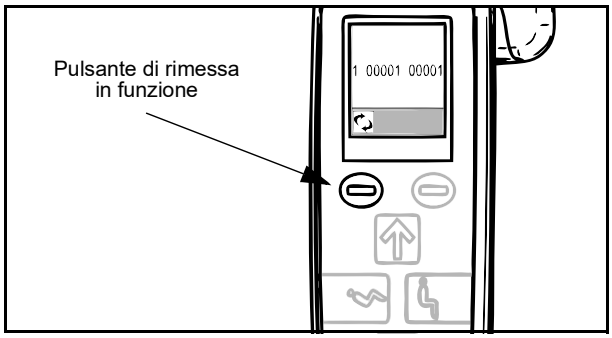

Fig. 3

Note

4. Premere il pulsante di rimessa in funzione per cinque secondi per riportare a zero il contatore utilizzi. Una serie di bip confermerà che il contatore utilizzi è stato ripristinato.
5. Spegnere di nuovo l'unità, usando il tasto di arresto. La volta successiva che l'unità verrà accesa, le cifre del contatore utilizzi mostrerà il valore zero (vedere Fig. 4).

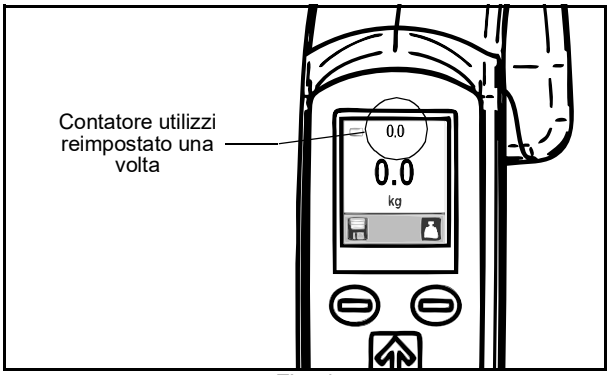

Fig. 4

Punto di indicazione tipico

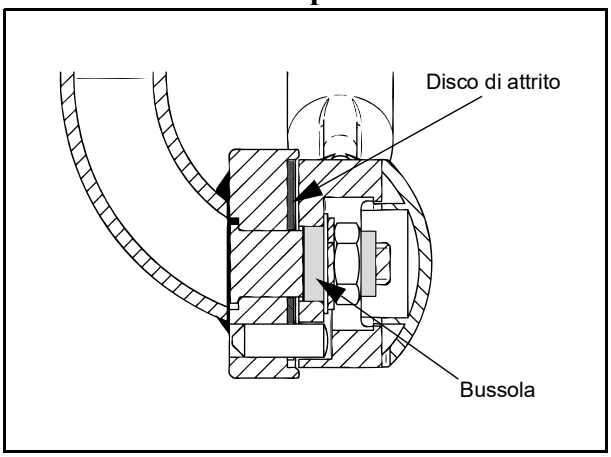

Fig. 5

Attacco di sollevamento tipico con molla a balestra e gancio di fissaggio (Sistema Combi)

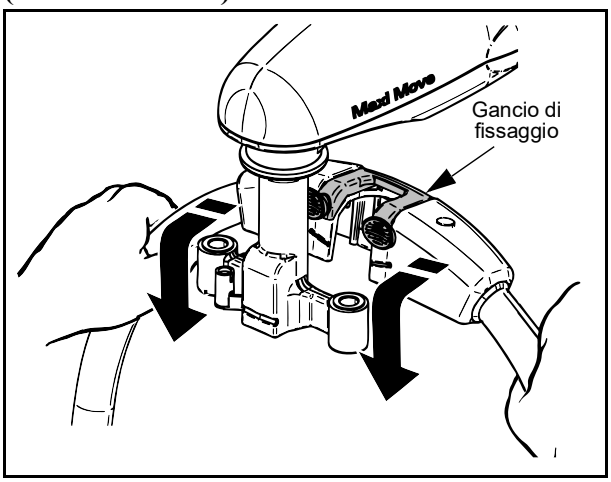

Fig. 6

Abbassamento meccanico

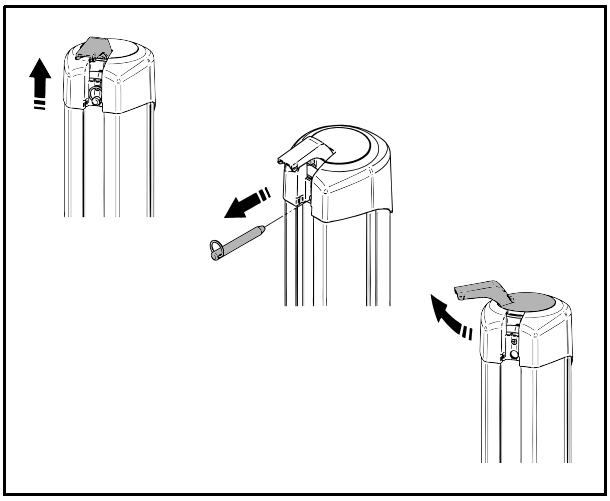

Fig. 7

Coppia di serraggio

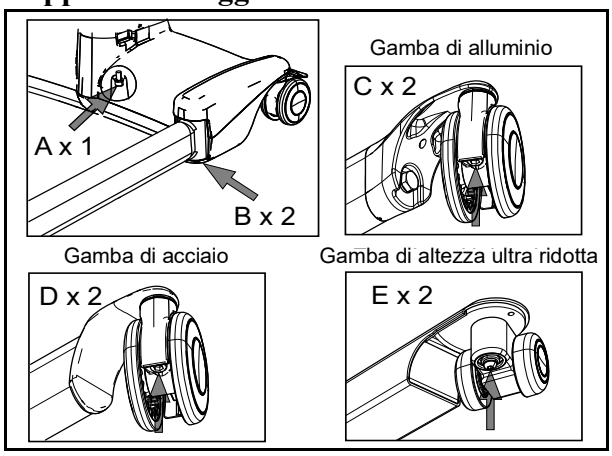

Fig. 8

Perno braccio di sollevamento

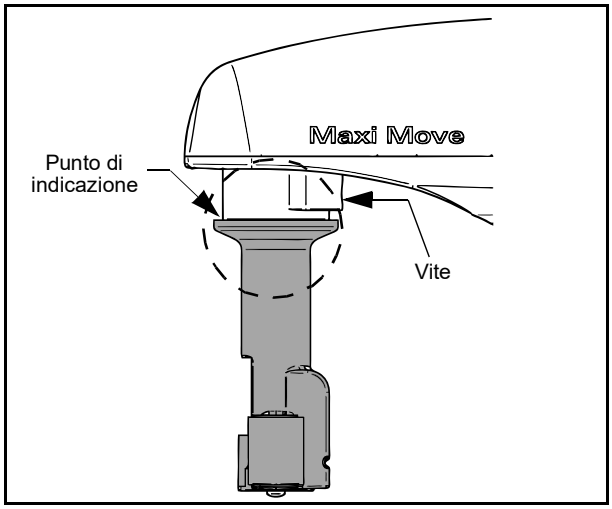

Fig. 9

001.25065.IT rev. 9

Note

Larghezza gambe in posizione chiusa

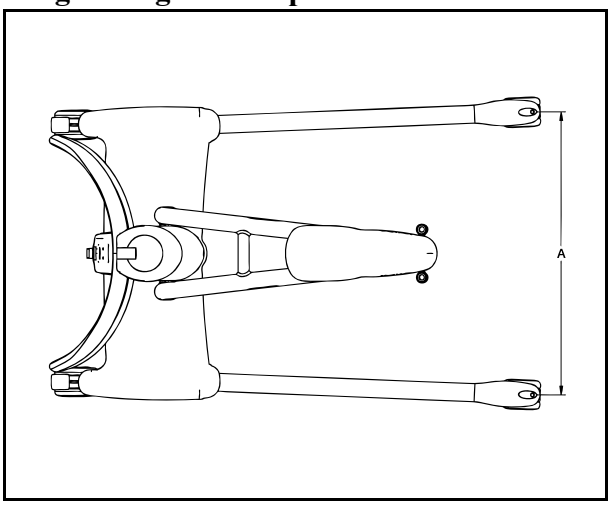

Fig. 10

Pagina lasciata intenzionalmente bianca

Pagina lasciata intenzionalmente bianca

Pagina lasciata intenzionalmente bianca

AUSTRALIA
Arjo Australia
Building B, Level 3
11 Talavera Road
Macquarie Park, NSW, 2113, Australia
Phone: 1800 072 040

BELGIQUE / BELGIË
Arjo Belgium
Evenbroekveld 16
9420 Erpe-Mere
Phone: +32 (0) 53 60 73 80
Fax: +32 (0) 53 60 73 81
E-mail: info.belgium@arjo.com

BRASIL
Arjo Brasil Equipamentos Médicos Ltda
Rua Marina Ciufuli Zanfelice, 329 PB02 Galpão - Lapa
São Paulo – SP – Brasil
CEP: 05040-000
Phone: 55-11-3588-5088
E-mail: vendas.latam@arjo.com
E-mail: servicios.latam@arjo.com

CANADA
Arjo Canada Inc.
90 Matheson Boulevard West
Suite 350
CA-MISSISSAUGA, ON, L5R 3R3
Tel/Tél: +1 (905) 238-7880
Free: +1 (800) 665-4831
Fax: +1 (905) 238-7881
E-mail: info.canada@arjo.com

ČESKÁ REPUBLIKA
Arjo Czech Republic s.r.o.
Na Strzi 1702/65
140 00 Praha
Czech Republic
Phone No: +420225092307
E-mail: info.cz@arjo.com

DANMARK
Arjo A/S
Vassingerødvej 52
DK-3540 LYNGE
Tel: +45 49 13 84 86
Fax: +45 49 13 84 87
E-mail: dk_kundeservice@arjo.com

DEUTSCHLAND
Arjo GmbH
Peter-Sander-Strasse 10
DE-55252 MAINZ-KASTEL
Tel: +49 (0) 6134 186 0
Fax: +49 (0) 6134 186 160
E-mail: info-de@arjo.com

ESPAÑA
ARJO IBERIA S.L.
Poligono Can Salvatella
c/ Cabanyes 1-7
08210 Barberà del Valles
Barcelona - Spain
Telefono 1: +34 900 921 850
Telefono 2: +34 931 315 999

FRANCE
Arjo SAS
2 Avenue Alcide de Gasperi
CS 70133
FR-59436 RONCQ CEDEX
Tél: +33 (0) 3 20 28 13 13
Fax: +33 (0) 3 20 28 13 14
E-mail: info.france@arjo.com

HONG KONG
Arjo Hong Kong Limited
Room 411-414, 4/F,
Manhattan Centre,
8 Kwai Cheong Road,
Kwai Chung, N.T.,
HONG KONG
Tel: +852 2960 7600
Fax: +852 2960 1711

ITALIA
Arjo Italia S.p.A.
Via Giacomo Peroni 400-402
IT-00131 ROMA
Tel: +39 (0) 6 87426211
Fax: +39 (0) 6 87426222
E-mail: Italy.promo@arjo.com

MIDDLE EAST
Arjo Middle East FZ-LLC
Office 908, 9th Floor,
HQ Building,North Tower,
Dubai Science Park,
Al Barsha South
P.O. Box 11488, Dubai,
United Arab Emirates
Direct +971 487 48053
Fax +971 487 48072
Email: Info.ME@arjo.com

NEDERLAND
Arjo Nederland BV
Biezenwei 21
4004 MB TIEL
Postbus 6116
4000 HC TIEL
Tel: +31 (0) 344 64 08 00
Fax: +31 (0) 344 64 08 85
E-mail: info.nl@arjo.com

NEW ZEALAND
Arjo Ltd
34 Vestey Drive
Mount Wellington
NZ-AUCKLAND 1060
Tel: +64 (0) 9 573 5344
Free Call: 0800 000 151
Fax: +64 (0) 9 573 5384
E-mail: nz.info@Arjo.com

NORGE
Arjo Norway AS
Olaf Helsets vei 5
N-0694 OSLO
Tel: +47 22 08 00 50
Faks: +47 22 08 00 51
E-mail: no.kundeservice@arjo.com

ÖSTERREICH
Arjo Austria GmbH
Lemböckgasse 49 / Stiege A / 4.OG
A-1230 Wien
Tel: +43 1 8 66 56
Fax: +43 1 866 56 7000

POLSKA
Arjo Polska Sp. z o.o.
ul. Ks Piotra Wawrzyniaka 2
PL-62-052 KOMORNIKI (Poznań)
Tel: +48 691 119 999
E-mail: arjo@arjo.com

PORTUGAL
Arjo em Portugal
MAQUET Portugal, Lda.
(Distribudor Exclusivo)
Rua Poeta Bocage n.º 2 - 2G
PT-1600-233 Lisboa
Tel: +351 214 189 815
Fax: +351 214 177 413
E-mail: Portugal@arjo.com

SUISSE / SCHWEIZ
Arjo Switzerland AG
Fabrikstrasse 8
Postfach
CH-4614 HÄGENDORF
Tél/Tel: +41 (0) 61 337 97 77
Fax: +41 (0) 61 311 97 42

SUOMI
Arjo Scandinavia AB
Riihitontuntie 7 C
02200 Espoo
Finland
Puh: +358 9 6824 1260
E-mail:
Asiakaspalvelu.finland@arjo.com

SVERIGE
Arjo International HQ
Hans Michelsensgatan 10
SE-211 20 MALMÖ
Tel: +46 (0) 10 494 7760
Fax: +46 (0) 10 494 7761
E-mail: kundservice@arjo.com

UNITED KINGDOM
Arjo UK and Ireland
Houghton Hall Park
Houghton Regis
UK-DUNSTABLE LU5 5XF
Tel: +44 (0) 1582 745 700
Fax: +44 (0) 1582 745 745
E-mail: sales.admin@arjo.com

USA
Arjo Inc.
2349 W Lake Street Suite 250
US-Addison, IL 60101
Tel: +1 (630) 307-2756
Free: +1 (800) 323-1245
Fax: +1 (630) 307-6195
E-mail: us.info@arjo.com

JAPAN
Arjo Japan K.K.
東京都港区虎ノ門三丁目7 番8 号
ランディック第2 虎ノ門ビル9 階
Tel: +81 (0)3-6435-6401
Fax: +81 (0)3-6435-6402
E-mail: info.japan@arjo.com

At Arjo, we believe that empowering movement within healthcare environments is essential to quality care. Our products and solutions are designed to promote a safe and dignified experience through patient handling, medical beds, personal hygiene, disinfection, diagnostics, and the prevention of pressure injuries and venous thromboembolism. With over 6500 people worldwide and 65 years caring for patients and healthcare professionals, we are committed to driving healthier outcomes for people facing mobility challenges.

ArjoHuntleigh AB
Hans Michelsensgatan 10
211 20 Malmö, Sweden
www.arjo.com

001.25065.IT